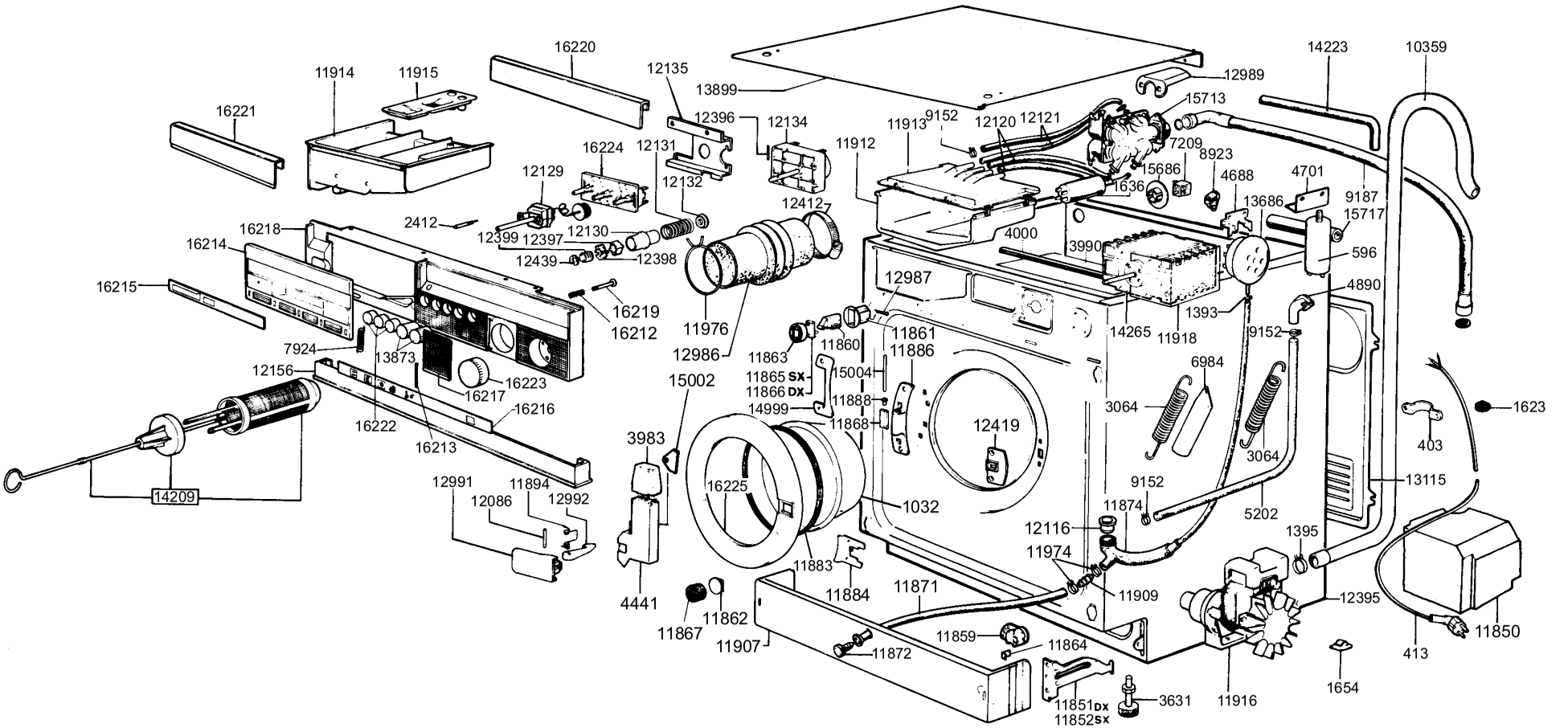
16220
11914
11915
16221
12135
13899
12396
12134
16224
12131
12129
12132
12412
2412
12399
12397
12130
12439
12398
16218
16214
16215
16219
16212
11976
12986
7924
13873
12156
16223
16217
16222
16213
16216
14209
12991
12086
11894
12992
3983
15002
4441
11867
11862
16225
1032
11883
11884
11871
11907
11872
11859
11864
11851 DX
11852 SX
3631
11916
1654
11912
11913
9152
12120
12121
12989
15713
14223
10359
7209
8923
15686
1636
4688
4701
9187
13686
15717
596
4000
3990
4890
1393
14265
11918
9152
12987
11861
11860
11863
11865 SX
11866 DX
11886
15004
11888
14999
11868
12419
6984
3064
3064
403
1623
13115
5202
9152
11874
12116
1395
11974
11909
12395
11850
413
1623

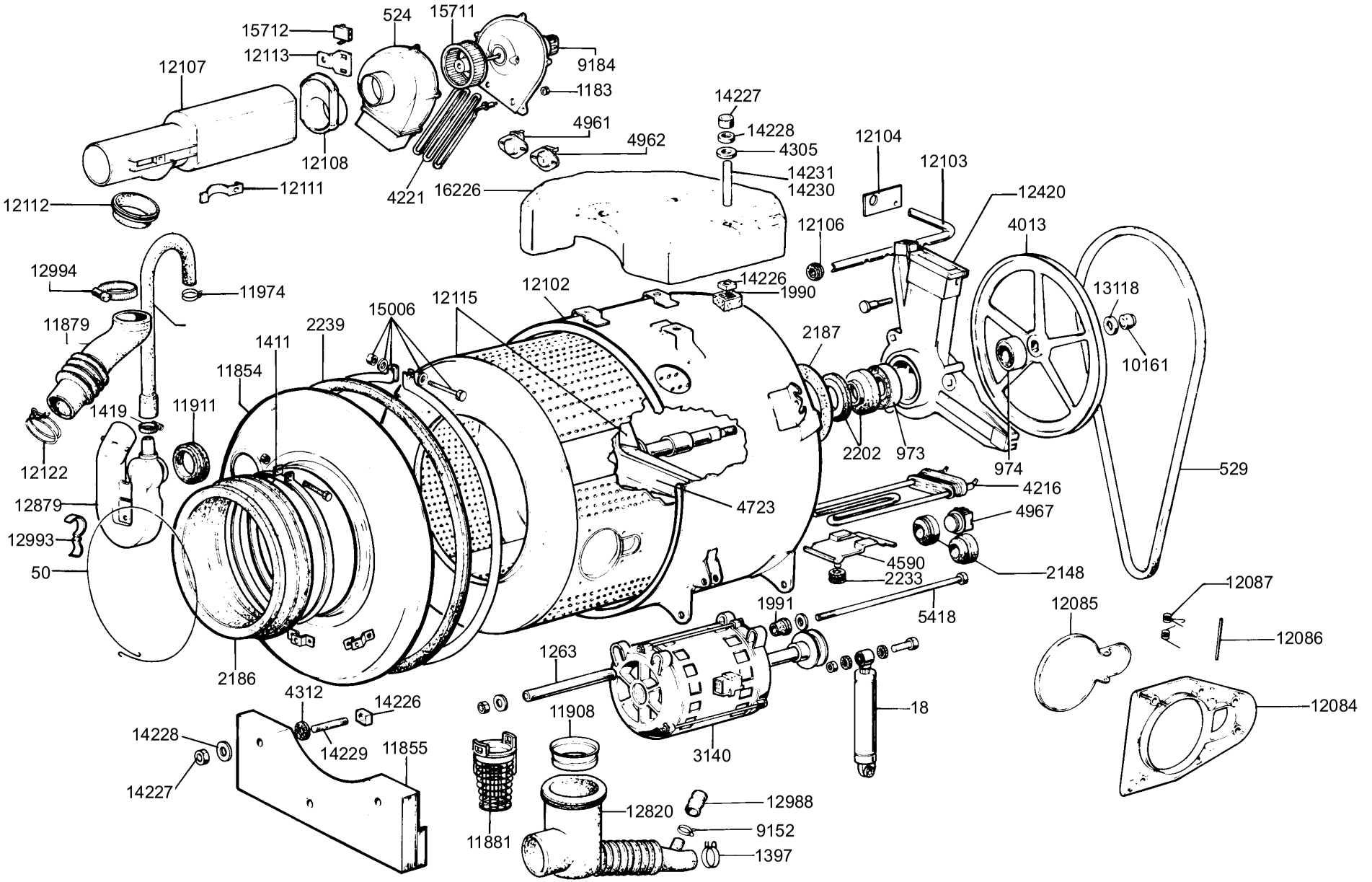
15712
12113
524
15711
9184
1183
12107
12108
4961
4962
14227
14228
4305
14231
14230
12104
12103
12420
4013
12111
4221
16226
12112
12106
14226
1990
12994
11974
12102
12115
15006
2239
1411
11879
11854
2187
13118
10161
1419
11911
2202
973
974
529
12122
12879
4216
4967
12993
4723
50
4590
2233
2148
5418
1991
12085
12087
12086
1263
18
2186
4312
14226
11908
12084
14228
14229
11855
3140
14227
12820
12988
9152
11881
1397